LWL 15

LWL 15

> DESIGN COMPATTO <

PC LENTE | AL CORPO | -30 +50 C° | ON | IP67

LED SMD | 15W | CD max 1650 | LM 1200 | A max 1,0 12V | A max 0,55 24V

IN DOTAZIONE

M12

STAFFA DI FISSAGGIO

LED WORK LAMP 15W I CODICI

	LWL 15 (FARO DA LAVORO A LED)
	10/30V
15W	44001

LED WORK LAMP 15W

Faro da lavoro a LED con corpo in alluminio e lente in policarbonato adatto all'utilizzo professionale per illuminazione su veicoli.

I LED di tipo Epistar consentono l'utilizzo del dipositivo per almeno 30000 ore di lavoro annullando i costi di manutenzione e garantendo un risparmio energetico.

CARATTERISTICHE PRINCIPALI

TENSIONE OPERATIVA
10/30V DC

INTENSITÀ LUMINOSA
1650 Cd(p)
1200 Lumen

GRADO DI PROTEZIONE
IP67

TEMPERATURA OPERATIVA
-30/+50 °C

CARATTERISTICHE MECCANICHE

Lente in policarbonato e corpo in alluminio pressofuso. Staffa di montaggio in acciaio galvanizzato fornita

CARATTERISTICHE OTTICHE

5x LED Epistar 3W ad alta luminosità. Temperatura di colore 6000K

DISEGNI, DIMENSIONI E PESI

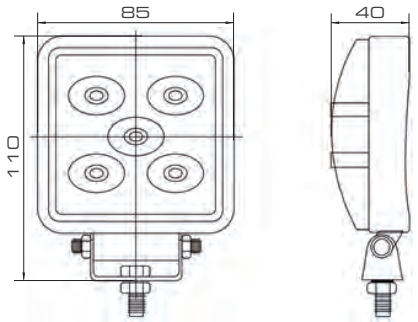

LWL 15W
kg 0,40

CERTIFICAZIONI

CE

SIRENA AMBER